Linea 5000 - Module clavier supplémentaire

345500 - 345510

Description

Module clavier à finition des touches aluminium pour l'ouverture de serrures sur les installations à 2 fils où au moins un module écran Linea 5000 (345000) est présent. Le Module Clavier, doté de relai avec contacts (F - NO - NF) et de bornes (CP - P1) pour le branchement d'un bouton d'ouverture de porte local, est programmable depuis l'appli Home + Project. Il dispose d'un bouton de réinitialisation de la programmation, de LEDs pour l'indication visuelle de l'état d'accès et de rétro-éclairage nocturne. Le dispositif, à compléter avec un cadre prévu à cet effet, peut être utilisé seul ou combiné avec un module écran en composition 3+1. À installer avec boîte encastrée 1 module 350010, avec boîte murale pour installation hors mur 345311 ou avec avec l'accessoire prévu à cet effet 345341 pour la composition 3+1.
345500 Module clavier supplémentaire, finition Aluminium.
345510 Module clavier supplémentaire, finition Nickel.

Articles liés

345201 Linea 5000 - Module accessoire cadre de finition - aluminium
345202 Linea 5000 - Module accessoire cadre de finition - nickel
345203 Linea 5000 - Module accessoire cadre de finition - or
345204 Linea 5000 - Module accessoire cadre de finition - titane
345205 Linea 5000 - Module accessoire cadre de finition – acier

Caractéristiques techniques

Alimentation sur BUS :	18 - 27 Vdc
Absorption en stand-by avec voyants allumés :	15 mA
Absorption maximum en fonctionnement :	27 mA
Température de fonctionnement :	(- 25) – (+ 70) °C
Bluetooth :	Bande de fréquence : 2402 - 2480 MHz Niveau de puissance < 10 dBm
Portée contacts relai local :	100VA, max 24Vac/dc

Attention: en cas de coupure d'alimentation le dispositif ne fonctionne pas et n'est pas joignable, aussi toute collecte de données personnelles est interrompue.

Données dimensionnelles

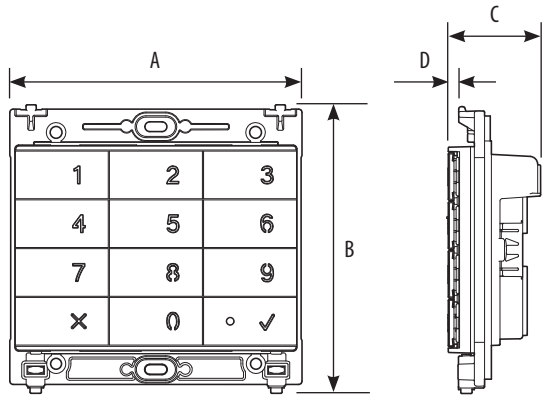

A	B	C	D
129 mm	127 mm	41 mm	4,5 mm

Vue frontale

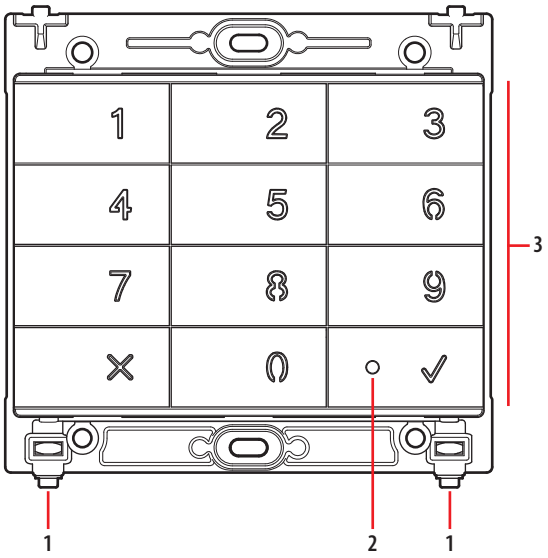

Vue postérieure

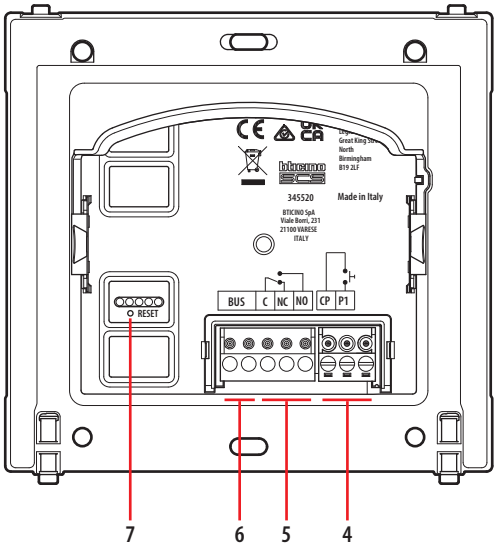

Légende

1. Vis de blocage pour cadre de finition
2. Voyant de confirmation d'ouverture avec code numérique
   - Vert : code correct
   - Rouge : code erroné
3. Touches à rétro-éclairagede pour composition codes
4. Borne bouton serrure
5. Borne contacts relai local (C/NC/NO)
6. Borne BUS
7. Bouton de fonctions spéciales :
   - rétablissement des réglages par défaut : maintenir enfoncée pendant 10" jusqu'à ce que le voyant rouge clignote
   - activation Bluetooth: appuyer brièvement, le voyant clignote en vert puis s'éteint

Configuration

Pour la configuration et l'installation du dispositif et pour toute autre information, faire référence à l'App ou à la documentation téléchargeable en se rendant sur le site:

www.homesystems-legrandgroup.com

Download App

Home + Security **Home + Project**

ANDROID: nécessite Android 5.0 ou suivant avec accès à Google Play

Google Play

iOS: nécessite un iPhone avec iOS 12.0 ou suivant

App Store