Linea 5000 - Módulo teclado adicional

345500 - 345510

Descripción

Módulo teclado con acabado teclas en aluminio, para apertura cerradura en instalaciones de 2 hilos, donde encontramos al menos un módulo pantalla Linea 5000 (345000). El módulo teclado, que cuenta con relés con contactos (C - NO - NC) y bornes (CP - P1) para conectar un pulsador abrepuertas local, se programa mediante la app Home + Project. Presenta un pulsador para el restablecimiento de la programación, LED para la indicación visual del estado de acceso y retroiluminación nocturna. El dispositivo, que se completa con un marco específico, puede utilizarse de forma independiente o bien con un módulo pantalla en una composición 3+1. Se instala en una caja de empotrar 1 módulo 350010, con caja de pared para instalación fuera de la pared 345311 o con accesorio específico 345341 en una composición 3+1.
345500 Módulo teclado adicional, acabado Aluminio.
345510 Módulo teclado adicional, acabado Níquel.

Artículos relacionados

345201 Linea 5000 - Módulo accesorio marco de acabado - aluminio
345202 Linea 5000 - Módulo accesorio marco de acabado - níquel
345203 Linea 5000 - Módulo accesorio marco de acabado - oro
345204 Linea 5000 - Módulo accesorio marco de acabado - titanio
345205 Linea 5000 - Módulo accesorio marco de acabado – acero

Datos técnicos

Alimentación desde el BUS:	18 - 27 Vcc
Consumo en standby con LED encendidos:	15 mA
Consumo máximo en funcionamiento:	27 mA
Temperatura de funcionamiento:	(- 25) – (+ 70) °C
Bluetooth:	Banda de frecuencia: 2402 - 2480 MHz Nivel de potencia < 10 dBm
Capacidad contactos de relé local:	100VA, Máx. 24Vca/cc

Atención: en caso de ausencia de alimentación, el dispositivo no funciona y no resulta accesible, quedando interrumpida cualquier recogida de datos personales.

Datos dimensionales

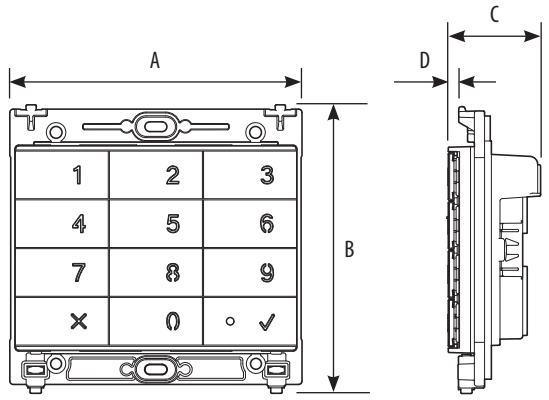

A	B	C	D
129 mm	127 mm	41 mm	4,5 mm

Vista frontal

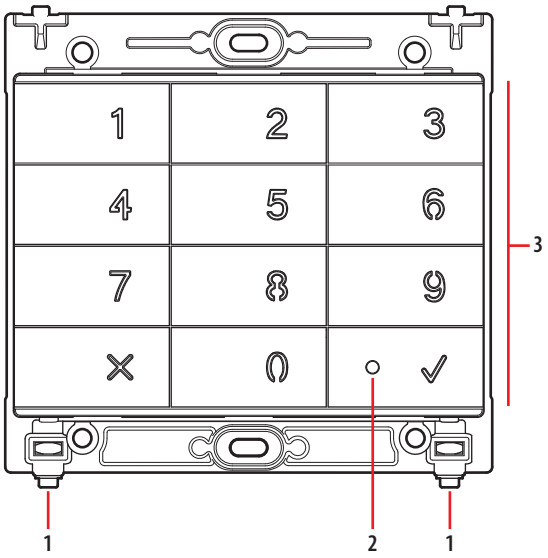

Vista posterior

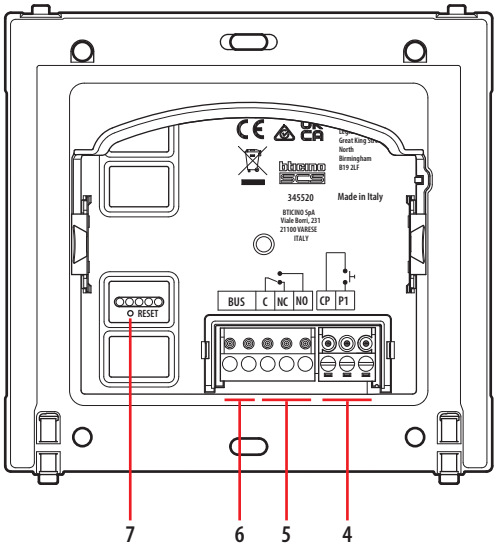

Leyenda

1. Tornillos de bloqueo para marco de acabado
2. Led confirmación apertura con código numérico
   - Verde: código correcto
   - Rojo: código incorrecto
3. Teclas retroiluminadas para marcar códigos
4. Borne pulsador cerradura
5. Borne contactos relé local (C/NC/NO)
6. Borne BUS
7. Pulsador funciones especiales:
   - restablecimiento de los ajustes de la fábrica: mantenga pulsado 10" hasta que el LED parpadee en rojo
   - activación de Bluetooth: pulse brevemente, el LED parpadea en verde y luego se apaga

Configuración

Para la configuración e instalación del dispositivo y para cualquier otra información, consultar la App o la documentación que puede descargarse en el sitio:

www.homesystems-legrandgroup.com

Download App

Home + Security **Home + Project**

ANDROID: requiere Android 5.0 o sucesivo con acceso a Google Play

Google Play

iOS: requiere el uso de un iPhone con iOS 12.0 o sucesivo

App Store